Dieselabgas-Thermometer, mit Fernleitung

TAF

Bördelringgehäuse CrNi-Stahl

Dieselabgas-Thermometer werden vorzugsweise zur Messung der Abgas- und Kühlwassertemperaturen an Dieselmotoren eingesetzt.
Sie sind speziell für diese hohen mechanischen und technischen Belastungen ausgelegt, u.a. durch den „Mantelfühler“ und serienmäßige Gehäusefüllung mit einem hochviskosem Silikonöl.
Dieselabgas-Thermometer sollten zur Erhöhung der Lebensdauer immer mit einem Schutzrohr eingesetzt werden.

Standardausführungen

Informationen zur Auswahl und messtechnischen Eigenschaften (u.a. Temperaturbeständigkeit) und Anzeigebereiche / kleinster Teilabschnitt / Fehlergrenzen finden Sie in der Übersicht 8000.

Messsystem
mit Stickstofffüllung
(Inertgas, physiologisch unbedenklich)

Genauigkeit (EN 13 190)
Klasse 1

Gehäuse
mit poliertem Bördelring, CrNi-Stahl 1.4301

Gehäuse-Schutzart (EN 60 529 / IEC 529)
IP 65

Gehäusefüllung
Silikonöl

Nenngrößen
63, 80, 100 (mm)

Gehäusebauform
Verbindung Temperaturaufnehmer (Fühler): Fernleitung

Fernleitungsausgang: senkrecht nach unten,
optional: rückseitig mittig **(rm)**,
siehe Seite 2

Befestigungsvorrichtung:
bei Fernleitungsausgang unten:
Befestigungsrand hinten **(Rh)** oder
Befestigungsvorrichtung für
Messgerätehalter **(Mgh)**
bei Fernleitungsausgang
rückseitig mittig **(rm)**: Bügelbefestigung **(BFr)**
Befestigungsrand hinten **(Rh)**

Fernleitung (Standard) 1 m CrNi-Stahl Ø 2 mm, mit Bruchschutzhülsen an beiden Enden
Fernleitungslänge L_{FL} wählbar von 1 m bis 15 m (> 15 m auf Anfrage)

Anzeigebereiche
0 – 120 °C
50 – 650 °C

Temperaturaufnehmer (Fühler)
aus CrNi-Stahl 1.4571,
max. statischer Betriebsdruck: 25 bar
Fühlertypen (Mantelfühler): A5.5, A1.5 oder A3.5
Fühler-Ø dF: 10, 12 oder 13 mm
Fühlerlänge (Standard): 150, 200, 250, 300 oder 400 mm
Klemmverschraubung
bei Fühlertyp A5.5: Stahl verzinkt

Sichtscheibe
Instrumentenglas

Zeigerwerk
Messing/Neusilber

Zifferblatt
Aluminium weiß, Skalierung schwarz

Zeiger
Aluminium schwarz

Anzeigekorrektur (± 6 %)
durch Schraube von außen

Bestellangaben, Standard-Anzeigebereiche, Optionen:

siehe Seite 4

Sonderausführungen und weitere Optionen u.a.

- andere Fühlerlängen und Anschlussgewinde auf Anfrage
- Ausführung für besonders extreme Belastungen
- Fernleitung F_{FL} > 15 m auf Anfrage
- andere Anzeigebereiche und/oder Sonderskalen, z. B. Doppelskala °C/°F, farbige Felder oder Bereiche, Zifferblattaufschriften, etc.
- Gehäuseteile CrNi-Stahl 316 L (1.4404) auf Anfrage
- Anschlusslage radial bei 3:00, 9:00, 12:00, andere auf Anfrage oder Einbaulage abweichend von senkrecht (90°)
- GOST-Ausführung für Russland, Ukraine, Kasachstan

Schutzrohre

siehe DB 8.8110 ff.

Vertrieb und Export Süd, West, Nord
ARMATURENBAU GmbH
Manometerstraße 5 • D – 46487 Wesel-Ginderich
Tel.: (0 28 03) 91 30 – 0 • Fax: (0 28 03) 10 35
armaturenbau.de • mail@armaturenbau.com

Tochterfirma, Vertrieb und Export Ost
MANOTHERM Beierfeld GmbH
Am Gewerbepark 9 • D – 08344 Grünhain-Beierfeld
Tel.: (0 37 74) 58 – 0 • Fax: (0 37 74) 58 – 545
manotherm.de • mail@manotherm.com

Fernleitungsausgang / Gehäusebauformen, Kennbuchstaben, Maße und Masse

Fernleitungsausgang senkrecht nach unten

Befestigung für Messgerätehalter[1)]
Kennbuchstaben **Mgh**

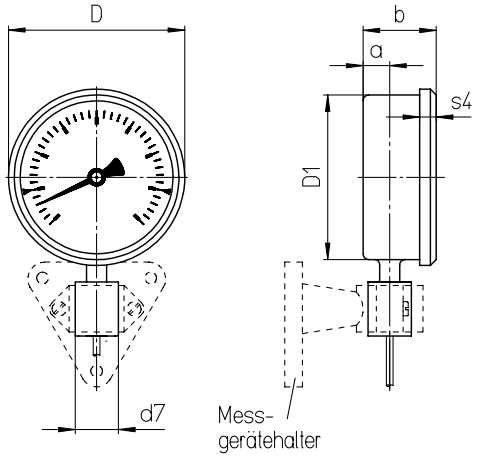

Befestigungsrand hinten
Kennbuchstaben **Rh**

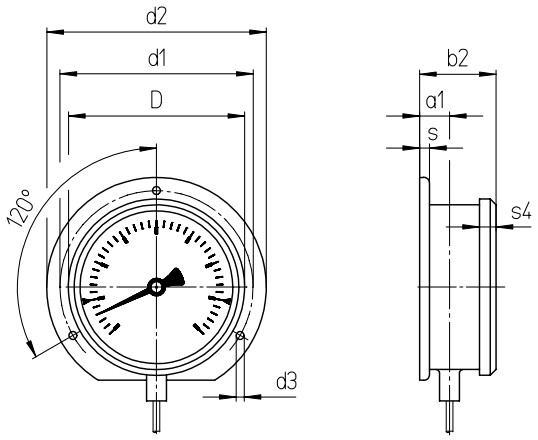

Fernleitungsausgang rückseitig mittig

Bügelbefestigung
Kennbuchstaben **rmBFr**

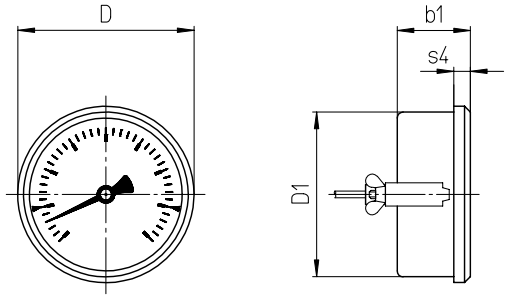

Befestigungsrand hinten (außer NG 80)
Kennbuchstaben **rmRh**

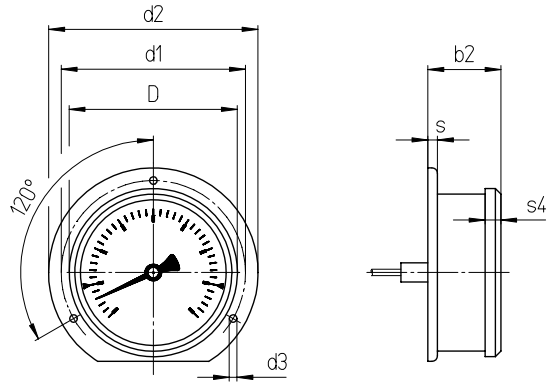

Maße (mm) und Masse (kg)

NG	a	a1	b	b1	b2	D	D1	d1	d2	d3	d7	s	s4	Masse[2)] ca. TAF
63	12	15	39	39	42	67	62	75	85	3,6	26	5	8	0,45
80	15	18	42	42	45	86	79	95	110	4,8	26	5	8	0,6
100	15	18,5	43	43	46,5	106	99	116	112	4,8	26	6	10	0,78

[1)] Angaben zum Messgerätehalter entnehmen Sie bitte den Zubehör-Datenblättern der Rubrik 8.
[2)] Die Angaben verstehen sich als Beispiel und beziehen sich auf Ausführung mit Befestigungsvorrichtung für Mgh und Fühler A1.5, Ø 10 mm, Länge 200 mm.

Fühler-Typen

Fühler-Typen

Prozessanschluss:	ohne Verschraubung, glatter Fühler
Fühler-Typ:	**A1.5**
Form nach DIN 13 190:	Form 1
Werkstoff Fühler:	1.4571
Fühler-Ø dF:	10, 12, 13
Bestelllänge L (Standardlänge):	150, 200, 250, 300, 350, 400
Datenblatt (geeignete Schutzrohrtypen):	8.8141 (SK2)

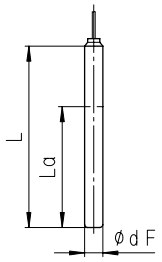

Prozessanschluss:	Überwurfmutter
Fühler-Typ:	**A3.5**
Form nach DIN 13 190:	Form 5
Werkstoff Fühler:	1.4571
Fühler-Ø dF:	10, 12, 13
Werkstoff Verschraubung:	1.4571
Bestelllänge L (Standardlänge):	150, 200, 250, 300, 350, 400
Datenblatt (geeignete Schutzrohrtypen):	8.8112 (SF4F), 8.8113 (SF4.1F) 8.8131 (SF9)

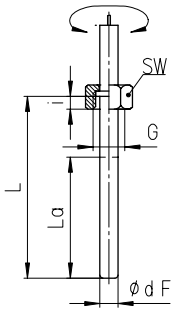

Gewinde (Maße in mm):

G	SW	i
G ½	27	10
G ¾	32	12
M 20x1,5	27	10
M 27x2	32	12

Prozessanschluss:	Außengewinde / Klemmverschraubung
Fühler-Typ:	**A5.5**
Form nach DIN 13 190:	Form 2
Werkstoff Fühler:	1.4571
Fühler-Ø dF:	10, 12, 13
Werkstoff Verschraubung:	Stahl verzinkt
Bestelllänge L (Standardlänge):	150, 200, 250, 300, 350, 400
Datenblatt (geeignete Schutzrohrtypen):	8.8110 (SF4), 8.8112 (SF4F) 8.8121 (SF6+SF7)

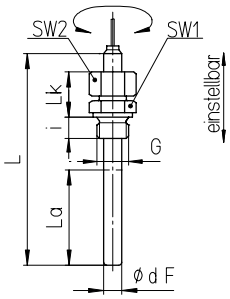

Gewinde (Maße in mm):

G	SW1	i	Lk
G ½ B	27	14	35
G ¾ B	32	16	37
M 20 x1,5	27	14	35
M 27x2	32	16	37

Fühler-Ø	SW2
10	19
12	22
13	24

Mindestlänge, aktive Länge und maximal realisierbare Fühlerlänge

	Fernleitung inklusive Fühler ≤ 5 m		Fernleitung > 5 m	
Fühler-Typ:	**Länge:**		**Länge:**	
	La	Lmin	La	Lmin
A1.5	80	150	120	175
A3.5	80	150	120	150
A5.5	80	150	120	175
andere	auf Anfrage			

Die Mindestlänge Lmin des Fühlers ist die kleinstmögliche Fühlerlänge.

Die aktive Länge La des Fühlers (temperaturempfindlicher Teil) muss vollständig in den Messstoff eintauchen, um ein der Genauigkeitsklasse entsprechendes Messergebnis zu erhalten.

Die **maximal realisierbare Fühlerlänge** beträgt 400 mm.

Bestellangaben mit Anzeige- und Messbereichen, Optionen

Grundtyp:	Dieselabgas-Thermometer mit Fernleitung		TAF
Gehäusefüllung:	Silikonöl		G
Nenngröße:	Gehäuse-Ø 63, 80, 100 (mm)		63, 80, 100
Fühlerausgang / Gehäusebauform:	senkrecht nach unten, Befestigungsvorrichtung für Messgerätehalter		Mgh
	senkrecht nach unten, Befestigungsrand hinten		Rh
	rückseitig mittig, Befestigungsrand hinten		rmRh
	rückseitig mittig, Bügelbefestigung		rmBFr
Anzeigebereiche:	0 – 120 °C		0 – 120 °C
	50 – 650 °C		
Mantelfühler:	A1.5		A1.5
	A3.5		A3.5
	A5.5		A5.5
Fühler-Ø dF:	10, 12 oder 13 mm		dF 10, 12, 13
Fühler-Länge:	L 150, 200, 250, 300, 350, 400	z. B.	L = 150 mm
Fernleitungslänge:	L_{FL} ≥ 1 bis 15 m		L_{FL} = 3 m
Prozessanschluss:	siehe Seite 3	z. B.	G ½ B
Optionen:	rote Marke	auf Zifferblatt	*(Bestellung z. Zt noch im Klartext)*
	Kunststoffclip	rot oder grün außen am Bördelring bei NG 80 und 100	
	Sichtscheibe	Einscheibenssicherheitsglas für NG 80 und 100	
	Zeigerwerk CrNi-Stahl		
	Gehäuse poliert		
	Klemmverschraubung CrNi-Stahl		
	Schutzschlauch für Fernleitung	Spiralschutzschlauch aus CrNi-Stahl	
	Ausführung: Germanischer Lloyd und russisches Seeregister **Typ TAF 63, 80, 100**	Zifferblattkennzeichnung mit Symbol	
		auf Wunsch mit Kopie des Zertifikates	
	Messstellenkenn-zeichnung	CrNi-Stahl-Schild 12 mm x 55 mm mit Drahtbefestigung oder Klebeschild am Gehäuse	

Beispiel: **TAF 100, unten Mgh, 0 – 120 °C, A3.5, dF 8, L = 150 mm, L_{FL} = 3 m, G ½**

Sonderausführungen: Beschreiben Sie Ihre Anforderungen im Klartext

© 2014 ARMATURENBAU GmbH und MANOTHERM Beierfeld GmbH · Technische Änderungen, Austausch von Werkstoffen und Druckfehler vorbehalten!