# MT - термометр Тип ТМа

**T08-000-020**

31.08.10 Kb/jb



## верхняя часть 110 x 30 мм, желтое анодирование

DIN 16 181 B, B1
DIN 16 182 S, S1

| Пример заказа | VA | 2 | 35 | 1 | 1 | 030 | 2 | 1 |
|---|---|---|---|---|---|---|---|---|

**Исполнение термометра**

| | |
|---|---|
| прямое | **VA** |
| под углом в 90° | **HA** |
| под углом в 135° | **SA** |

**Тип погружаемого щупа** **2**

**Диапазоны измерений**

| | | |
|---|---|---|
| **-30 + 50°C** | | **=35** |
| 0 | + 60°C | **=06** |
| 0 | + 100°C | **=10** |
| 0 | + 120°C | **=12** |
| 0 | + 160°C | **=16** |
| 0 | + 200°C | **=20** |

**Градуировка** в градусах Цельсия (°C) **1**
Цельсия и Фаренгейта (°C + F) **2**

**Жидкостный наполнитель для термометра**
голубой наполнитель стандартный для диапазонов измерения до +200°C Fü=**1**
вариант: ртуть Hg=**2**

**Щуп - встроенная длина,** размер l1 в мм

| | |
|---|---|
| 30 = | **030** |
| 40 = | **040** |
| 63 = | **063** |
| 100 = | **100** |
| 160 = | **160** |
| 250 = | **250** |
| 400 = | **400** |

**Резьба присоединения**

| | |
|---|---|
| G 3/8 A / SW 22 | **1** |
| **G 1/2 A / SW 27** | **2** |
| M 16x1,5 / SW 22 | **5** |
| M 20x1,5 / SW 27 | **7** |

**Материал щупа:**

| | |
|---|---|
| Латунь (шестигранник Ms 58/ трубка SoMs 76 или Ms 63), пайка твердым припоем или, на наш выбор, при глубине погружения до l1=63, G½A из латуни Ms 58, из одной заготовки. | **1** |
| Сталь (шестигранник 9SMnPb28K/ трубка сталь 35, приварена) | **2** |
| Нерж. сталь 1.4571 (шестигранник и трубка) | **3** |
| Спец. латунь (шестигранник SoMs59/ трубка SoMs 76) | **4** |
| CuNi30Fe (шестигранник и трубка) | **5** |

На всех исполнениях термометров под углом <90°: соединение погружаемого щупа с верхней частью желобковой цапфой. Это соединение закреплено закаленным установочным винтом. Преимущество: простая сборка; погружаемый щуп может монтироваться отдельно от верхней части; при сборке отпадает необходимость вращения верхней части.

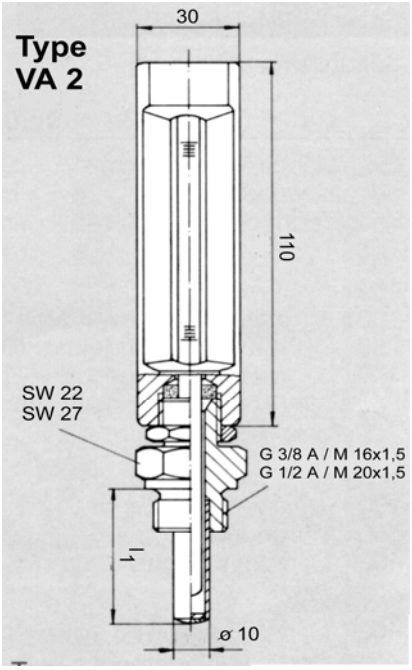


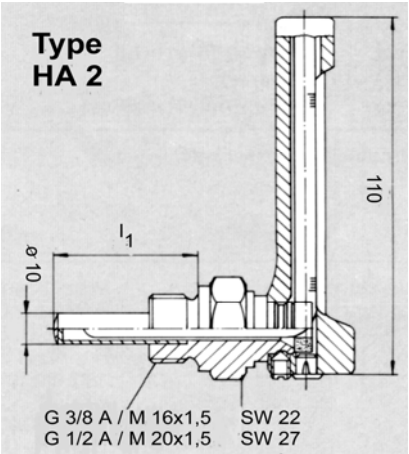


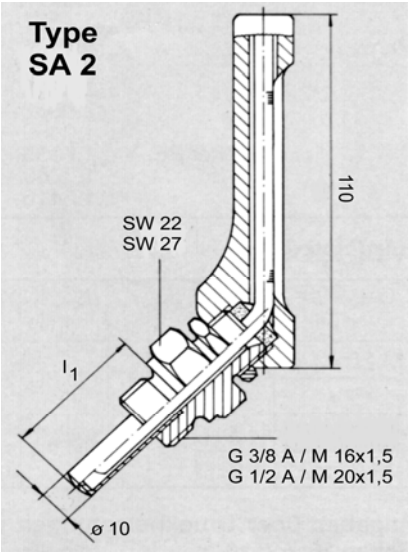


Sales and Export South, West, North
**ARMATURENBAU GmbH**
Manometerstraße 5 • D-46487 Wesel - Ginderich
Tel.: +49 (0) 28 03 / 91 30–0 • Fax: +49 (0) 28 03 / 10 35
armaturenbau.com • mail@armaturenbau.com

Subsidiary Company, Sales and Export East
**MANOTHERM Beierfeld GmbH**
Am Gewerbepark 9 • D-08344 Grünhain-Beierfeld
Tel.: +49 (0) 37 74 / 58–0 • Fax: +49 (0) 37 74 / 58–545
manotherm.com • mail@manotherm.com